業界初！　柱、梁が総アルミ製で収縮移動が飛躍的に向上し、ジャバラ部はスチール角材を使用し耐久性もＵＰ

業界初！　シート幅が1ｍの分割構造でシートのメンテナンスコストを大幅軽減、取り換えも簡単

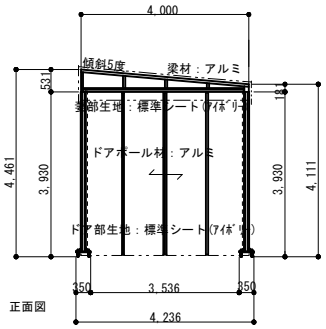

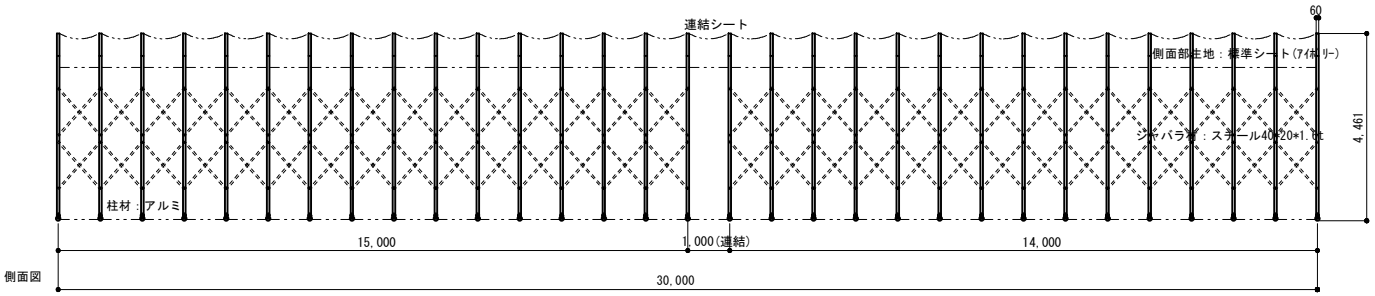

注１：シートの干渉により数値が多少異なります

注２：収縮すると転倒の恐れがございます、必ず

両端固定をお願いいたします。

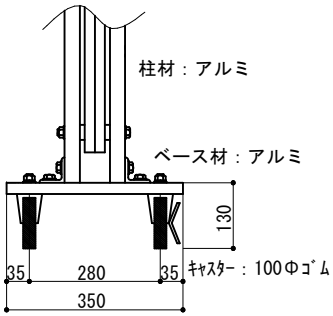

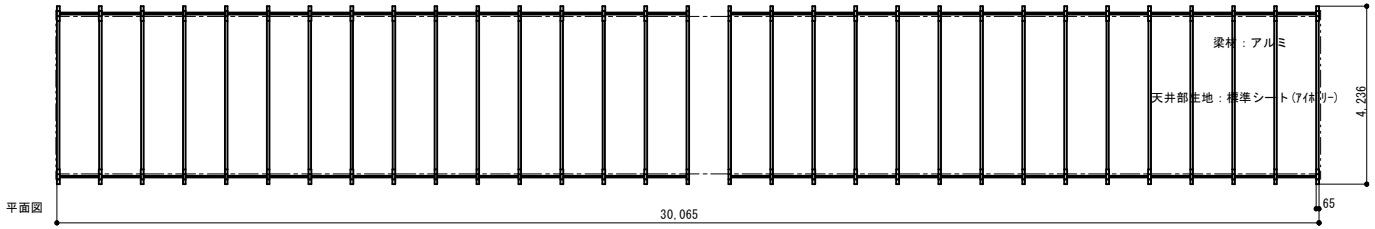

縮尺	1/180　1/15	作図日	2024/08
名称	ゲートテント　本体スチールジャバラ　標準シート		
ゲート工業　株式会社		作図者	