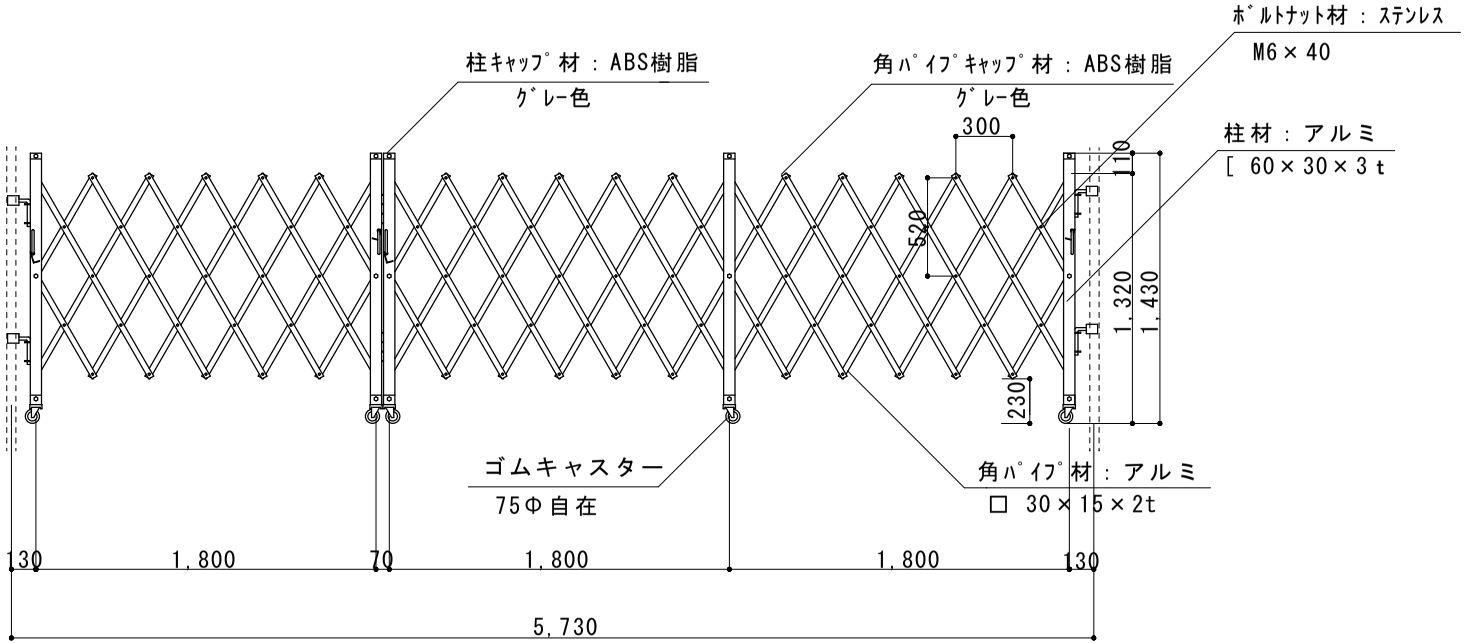

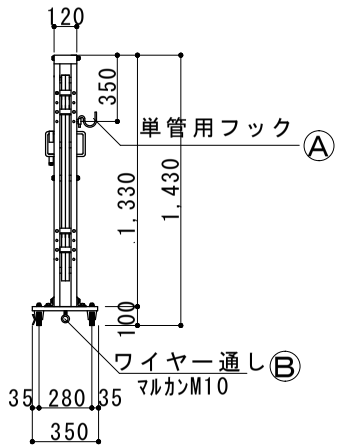

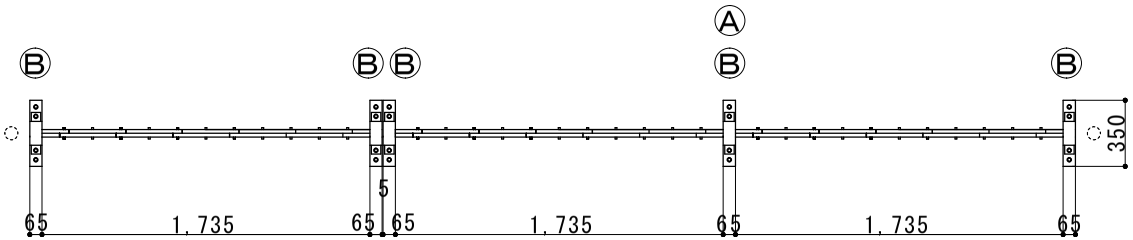

縮尺	1/40	作図日	
名称	ｱﾙﾐｸﾛｽｹﾞｰﾄ 両開き	AMW-54	
ゲート工業 株式会社		作図者	