業界初①　梁材が溶融亜鉛メッキ（どぶメッキ）で耐腐食性が飛躍的に向上

業界初②　パネルの面材がポリプロピレンで従来の塩ビ製に比べ強度が約2倍に、ﾊﾟﾈﾙ枠は耐腐食にに強いアルミ製を使用

業界初③　ﾒｯｼｭ材はｽﾁｰﾙ製のｴｷｽﾊﾟﾝﾄﾞﾒｯｼｭを使用、通風性と耐久性を飛躍的に向上

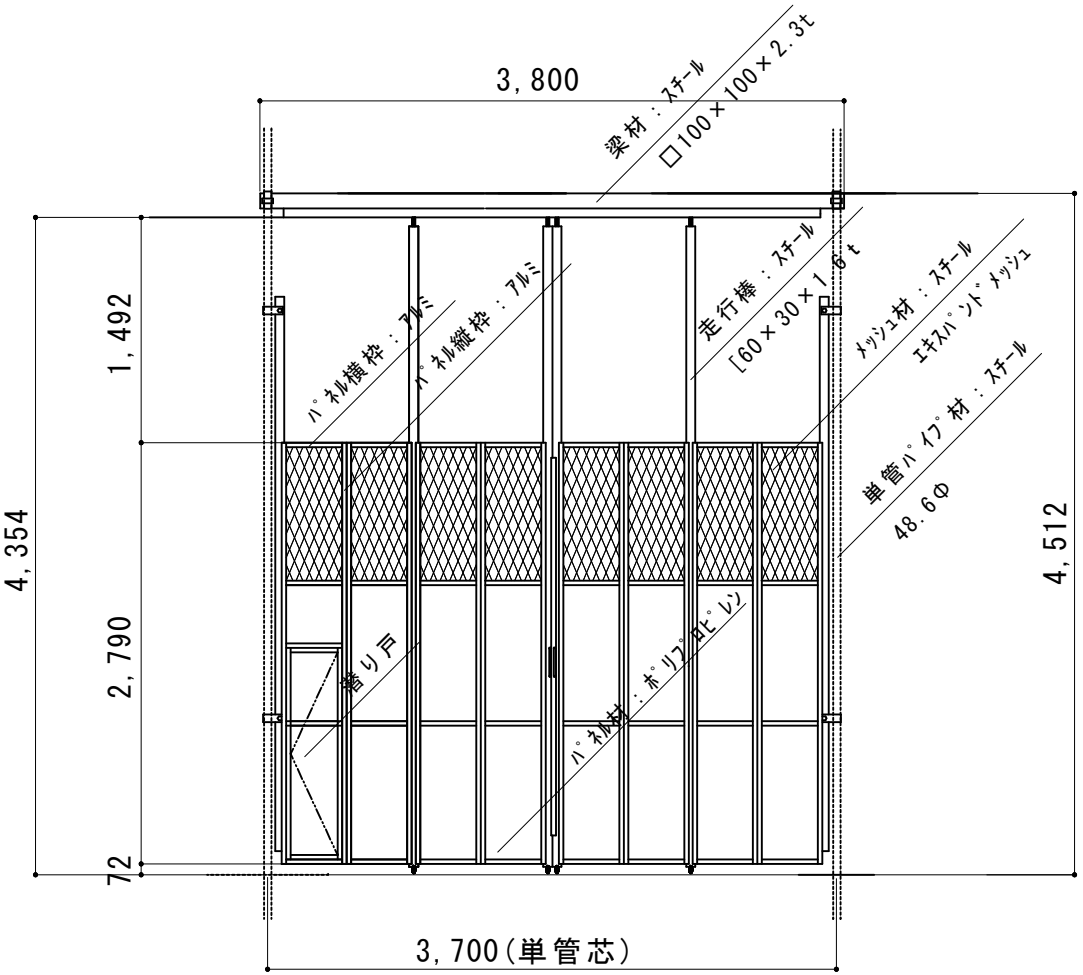

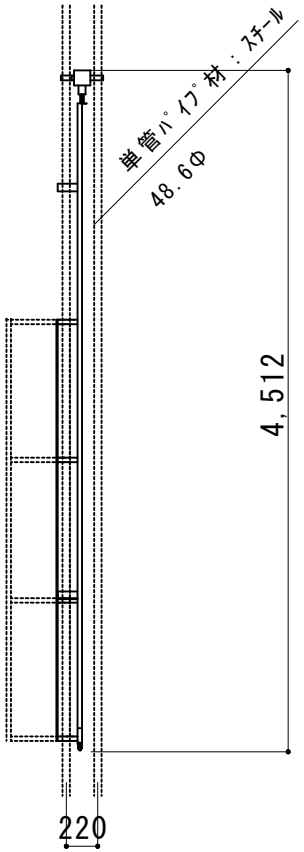

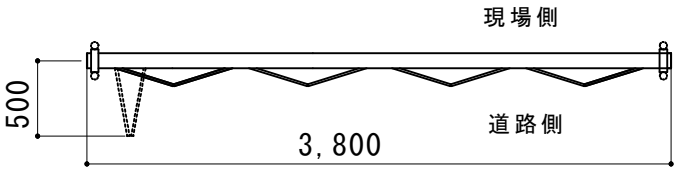

※仕様変更に伴い梁の形状が変更になる場合がございます
ご注文時は必ずご確認をお願い致します
部材及び仕様は予告無く変更する場合がございます

縮尺	1/50	作図日	
名称	ﾐﾆﾊﾟﾈﾙｹﾞｰﾄ	SG-3T1-36	
ゲート工業株式会社		作図者	