業界初！　柱、梁が総アルミ製で収縮移動が飛躍的に向上し、ジャバラ部はスチール角材を使用し耐久性もＵＰ

業界初！　シートが1ｍ幅の分割構造でシートのメンテナンスコストを大幅軽減、取り換えもラクラク

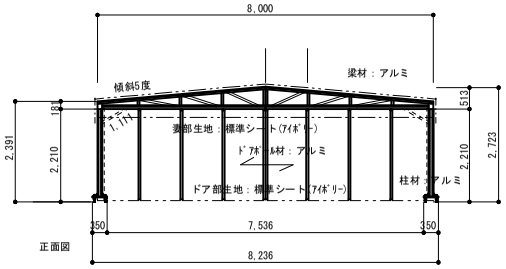


正面図

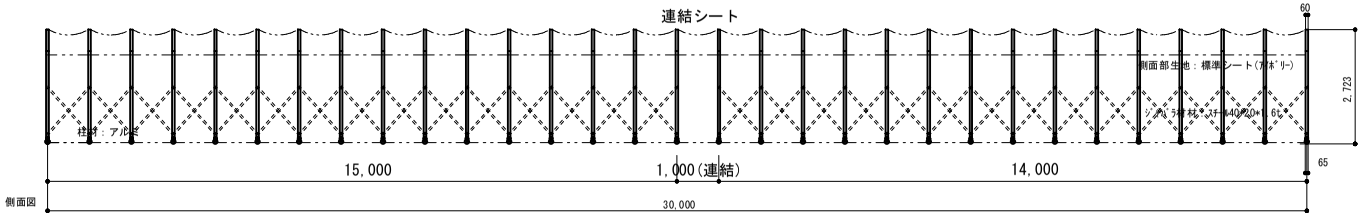


側面図

シート

注１：シートの干渉により数値が多少異なります

注２：収縮すると転倒の恐れがございます、必ず
両端固定をお願いいたします。

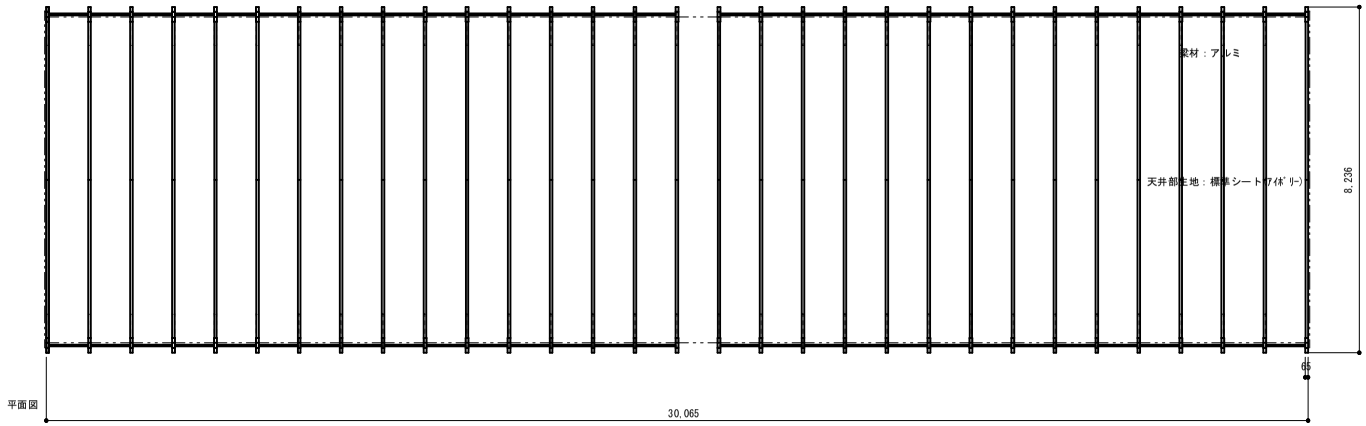


平面図

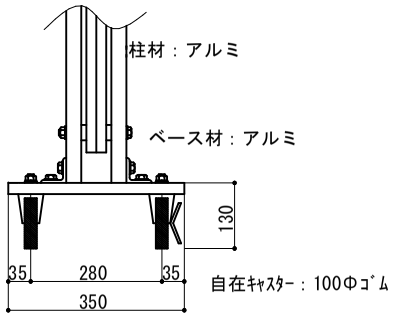


| | | | |
|---|---|---|---|
| 縮尺 | 1/180　1/15 | 作図日 | 2024/01 |
| 名称 | ゲートテント　本体スチールジャバラ　標準シート | | |
| ゲート工業　株式会社 | | 作図者 | |